KOMSTAL | ODPORNY NA KOROZJĘ | STAL | PN-EN 13155 | 100°C ↕ -40°C

UCHWYT POZIOMY KMT DO BLACH

- do podnoszenia pojedynczych arkuszy lub związanych pakietów blach,
- dwie szczęki: stała i ruchoma,
- przeznaczony do pracy parami,
- stosować dla twardości materiału poniżej 25HRC,
- spełnia przepisy dyrektywy maszynowej 2006/42/WE,
- wykonany wg zharmonizowanej normy: PN-EN 13155,
- zakres pracy od -40°C do +100°C.

uchwyt 0,75t

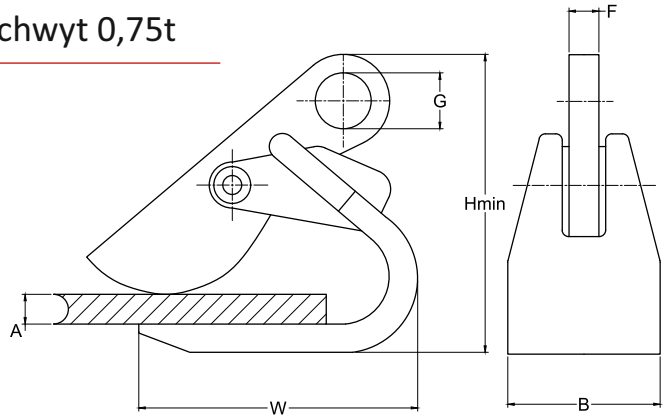

uchwyty od 1,5t - 4t

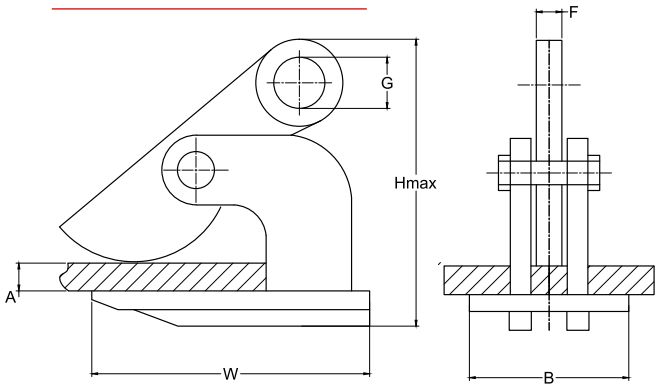

Kod	WLL (t)		A zakres chwytania (mm)	H (mm)	W (mm)	B (mm)	G (mm)	F (mm)	Waga kg/szt
	sztuka	para							
KMT 0,75	0,75	1,50	0-50	218	127	100	30	50	4,00
KMT 1,5	1,50	3,00	0-50	270	220	110	36	20	7,50
KMT 2,5	2,50	5,00	0-60	315	260	130	40	22	14,00
KMT 3,0	3,00	6,00	0-60	345	270	140	40	22	18,00
KMT 4,0	4,00	8,00	0-100	400	300	170	40	25	29,00